Mareli Systems

STEP FORWARD

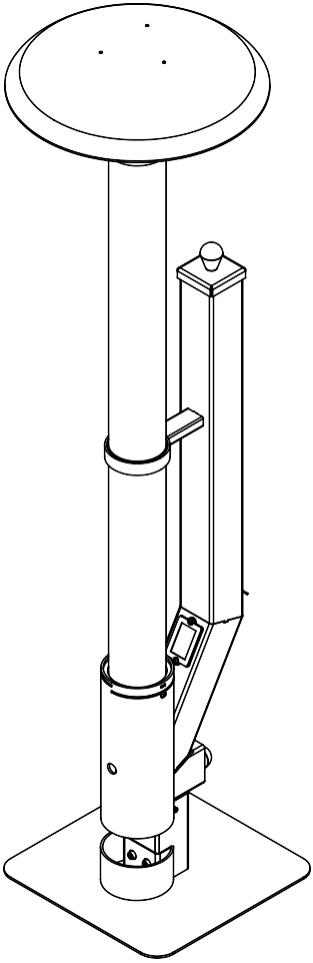

Spoljni grejač na pelet

FireFly

Uputstvo za upotrebu

rev. 1.0

Sadržaj

1. Uvod 3

2. Upozorenja i bezbednosna uputstva 3

3. Vrsta goriva 5

4. Tehnički podaci 6

5. Instalacija 8

5.1 Pozicioniranje i bezbedna rastojanja 8

5.2 Montaža 10

6. Paljenje 15

7. Čišćenje 16

8. Skladištenje i odlaganje 19

8.1 Odlaganje ambalaže 19

8.2 Dugoročno skladištenje 19

8.3 Odlaganje uređaja 19

1. Uvod

Poštovani kupče,

Naši proizvodi su dizajnirani i proizvedeni u skladu sa važećim standardima, od visokokvalitetnih materijala i koristeći naše bogato iskustvo u procesima transformacije.

Da biste postigli najbolje performanse, predlažemo vam da pažljivo pročitate uputstva u ovom uputstvu. Ono je sastavni deo proizvoda, zato vodite računa da uputstvo uvek bude isporučeno uz uređaj, čak i ako se promeni vlasnik.

Ako izgubite uputstvo, možete ga preuzeti direktno sa veb stranice kompanije.

2. Upozorenja i bezbednosna uputstva

Ovaj sistem peći na pelet sme se instalirati samo na otvorenom.

- Samo za upotrebu na otvorenom. Ne koristite u zgradama, šatorima, garažama, zimskim baštama, natkrivenim terasama ili drugim zatvorenim ili delimično zatvorenim prostorima;
- Nikada ne menjajte sistem dimnjaka;
- Ovaj uređaj nije namenjen za upotrebu od strane osoba (uključujući decu) sa ograničenim fizičkim, senzornim ili mentalnim sposobnostima ili nedostatkom iskustva i znanja.
- Mesto i način povezivanja peći treba pažljivo odabrati u skladu sa bezbednosnim uputstvima. Instalirajte dalje od zapaljivih predmeta!
- Pre početka bilo kakvog rada, korisnik mora pročitati i u potpunosti razumeti sadržaj ovog uputstva za upotrebu. Nepravilno podešavanje može prouzrokovati opasne uslove i/ili nepravilan rad peći;
- Ne perite peć vodom. Voda može ući u peć i može dovesti do stvaranja rđe;
- Ne sušite odeću na peći. Vešalice za odeću i drugi predmeti moraju biti postavljeni na razumnoj udaljenosti od kamina. Opasnost od požara;
- Korisnik je u potpunosti odgovoran za pravilnu upotrebu proizvoda, što oslobađa kompaniju od odgovornosti za bilo kakve greške, loše ponašanje ili propuste korisnika;
- Bilo kakva intervencija ili zamena koju izvrše neovlašćena lica ili korišćenje neoriginalnih rezervnih delova za proizvod može biti rizična za korisnika i oslobađa kompaniju od svake odgovornosti;

- Većina površina peći je izuzetno vruća (staklo, cev za paljenje, itd.). Izbegavajte kontakt sa ovim delovima pre nego što se uverite da koristite rukavice otporne na temperaturu, kao i odgovarajuće instrumente otporne na temperaturu;
- Savetujemo da ne koristite alkohol, benzin, tečno gorivo za lampe, dizel, bioetanol, ćumur ili bilo koje druge slične tečnosti za paljenje plamena u uređaju, jer će dim koji nastaje tokom njihovog sagorevanja kontaminirati staklo i smanjiti vizuelni efekat plamena. Držite takve tečnosti dalje;
- Ne stavljajte nikakvo drugo gorivo osim drvenih peleta u bunker;
- Periodično proveravajte i čistite staklo;
- Peć na pelet nije šporet;
- Ni pod kojim uslovima vatra ne sme da se pali razbijenim staklom;
- Prilikom instaliranja proizvoda moraju se poštovati svi zahtevi zaštite od požara;
- Nepravilno održavanje proizvoda može prouzrokovati opasne situacije i/ili nepravilan rad;
- Poklopac bunkera uvek držite zatvorenim;
- Ne pomerajte uređaj dok je u radu;
- Ne gasite vatru vodom;
- Ne otvarajte rezervoar za pelet u slučaju abnormalnog sagorevanja;
- Ne koristite uređaj tokom jakog vetra ili jake kiše.

	**Videti ovaj znak znači da morate strogo poštovati uputstva radi sopstvene bezbednosti!**

3. Vrsta goriva

Pelet se dobija od prirodno sušene drvene piljevine (bez boje). Kompaktnost materijala garantuje lignin sadržan u samom drvetu, bez lepka ili veziva.

Tržište nudi različite vrste peleta sa karakteristikama koje variraju u zavisnosti od mešavine drveta. Najčešći prečnik na tržištu je 6 i 8 mm, sa dužinom između 3 i 40 mm. Kvalitetan pelet ima gustinu između 600 i 750 kg/kubni metar (ili čak i više). Sadržaj vlage mora da čini 5 do 8% njegove težine.

Peleti imaju tehničke prednosti pored toga što su ekološko gorivo, jer se drvni ostatak koristi u potpunosti, čime se postiže čistije sagorevanje od fosilnih goriva.

Dok kvalitetno drvo ima kalorijsku vrednost od 4,4 kWh/kg (15% vlage nakon 18 meseci starenja), kalorijska vrednost peleta je oko 4,9 kWh/kg. Da bi se osiguralo dobro sagorevanje, peleti se moraju čuvati na suvom mestu zaštićenom od prljavštine. Kvalitetni peleti garantuju dobro sagorevanje, čime se smanjuju štetne emisije u atmosferu.

Glavni sertifikati kvaliteta za pelete trenutno dostupni na evropskom tržištu garantuju da gorivo ispunjava klasu A1/A2 prema ISO17225-2. Ovi sertifikati uključuju, na primer, EN Plus, DIN plus, Ö-Norm M7135, i posebno garantuju da su ispunjene sledeće karakteristike:

- Kalorijska vrednost: 4,6 - 5,3 kWh/kg.
- Sadržaj vode: ≤ 10% težine.
- Procenat pepela: maks. 1,2% težine (A1 manje od 0,7%).
- Prečnik: 6±1/8±1 mm.
- Dužina: 3-40 mm.
- Sastav: 100% neobrađeno drvo bez dodatka vezivnih sredstava.

	**Upotreba peleta koji ne ispunjavaju gore navedene karakteristike može ugroziti rad vašeg proizvoda!**

4. Tehnički podaci

Snaga*	kW	8-11
Visina H	mm	1800
Širina W	mm	400
Dubina D	mm	400
Kapacitet bunkera za pelet	kg	3,5
Težina	kg	23
Vrsta goriva	pellets	Φ6-Φ8 mm
Vreme gorenja	hours	up to 2

* Izračunato korišćenjem peleta sa neto kalorijskom vrednošću od približno 5,0 kWh/kg. Stvarne vrednosti zavise od kvaliteta peleta, vremenskih uslova, promaje i uslova rada.

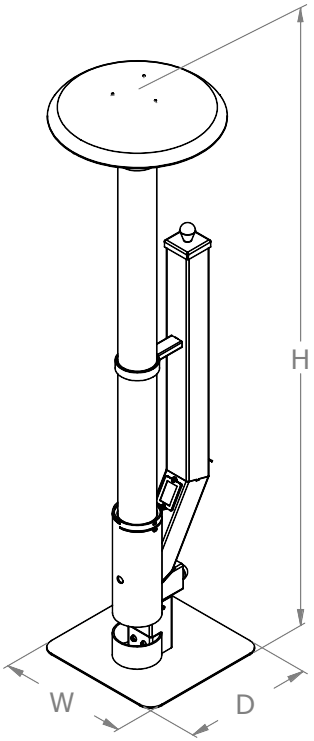

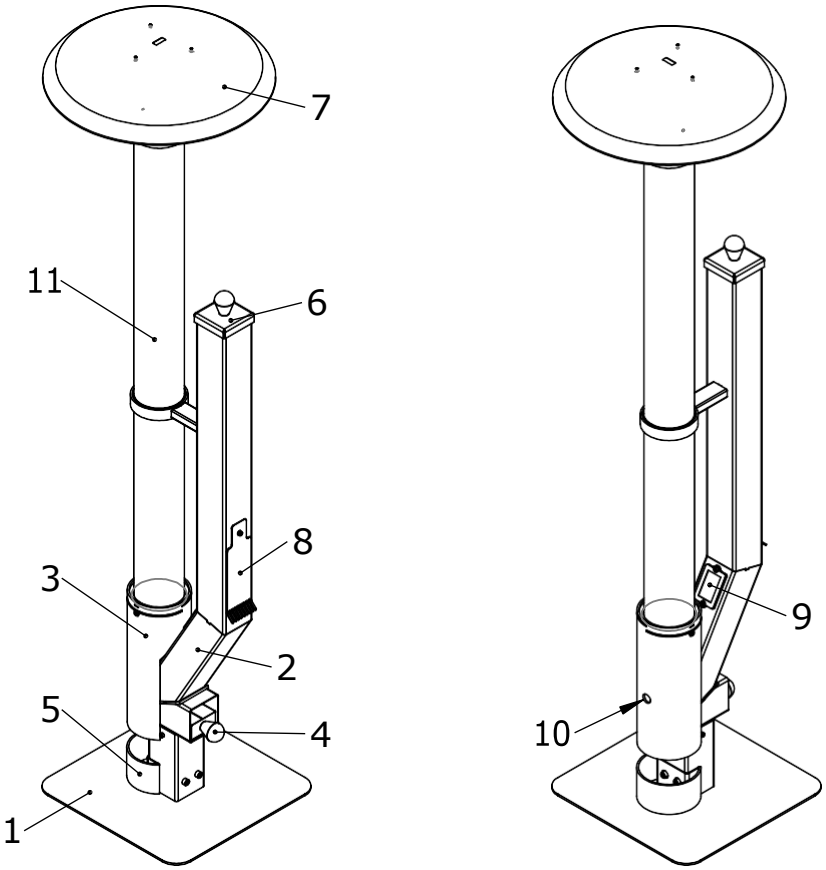

1 - osnova
2 - glavno telo
3 - poklopac cevi za paljenje
4 - pepeo gorionika
5 - donja pepeo
6 - poklopac bunkera
7 - poklopac grejne cevi
8 - alat za čišćenje
9 - prozor za nivo peleta
10 - otvor za paljenje
11 - staklena cev

5. Instalacija

5.1 Pozicioniranje i bezbedna rastojanja

Svi nacionalni, regionalni i evropski zahtevi za bezbedan rad uređaja moraju se poštovati tokom instalacije i rada.

Da bi se osigurao pravilan i bezbedan rad šporeta, moraju biti ispunjeni sledeći uslovi:

- Pod ili tlo gde se peć postavlja treba da bude ravno i horizontalno, napravljeno od vatrootpornih materijala.
- Minimalna udaljenost od zida do peći treba da bude najmanje 1000 mm. Minimalna udaljenost peći od zapaljivih materijala ne sme biti manja od 1500 mm.

Poštujte rastojanje od zapaljivih predmeta (sofe, nameštaj, drvene obloge itd.) kako je navedeno:

	Minimalna bezbedna distanca (mm)
A (bočna udaljenost)	1000
B (gornja udaljenost)	1500

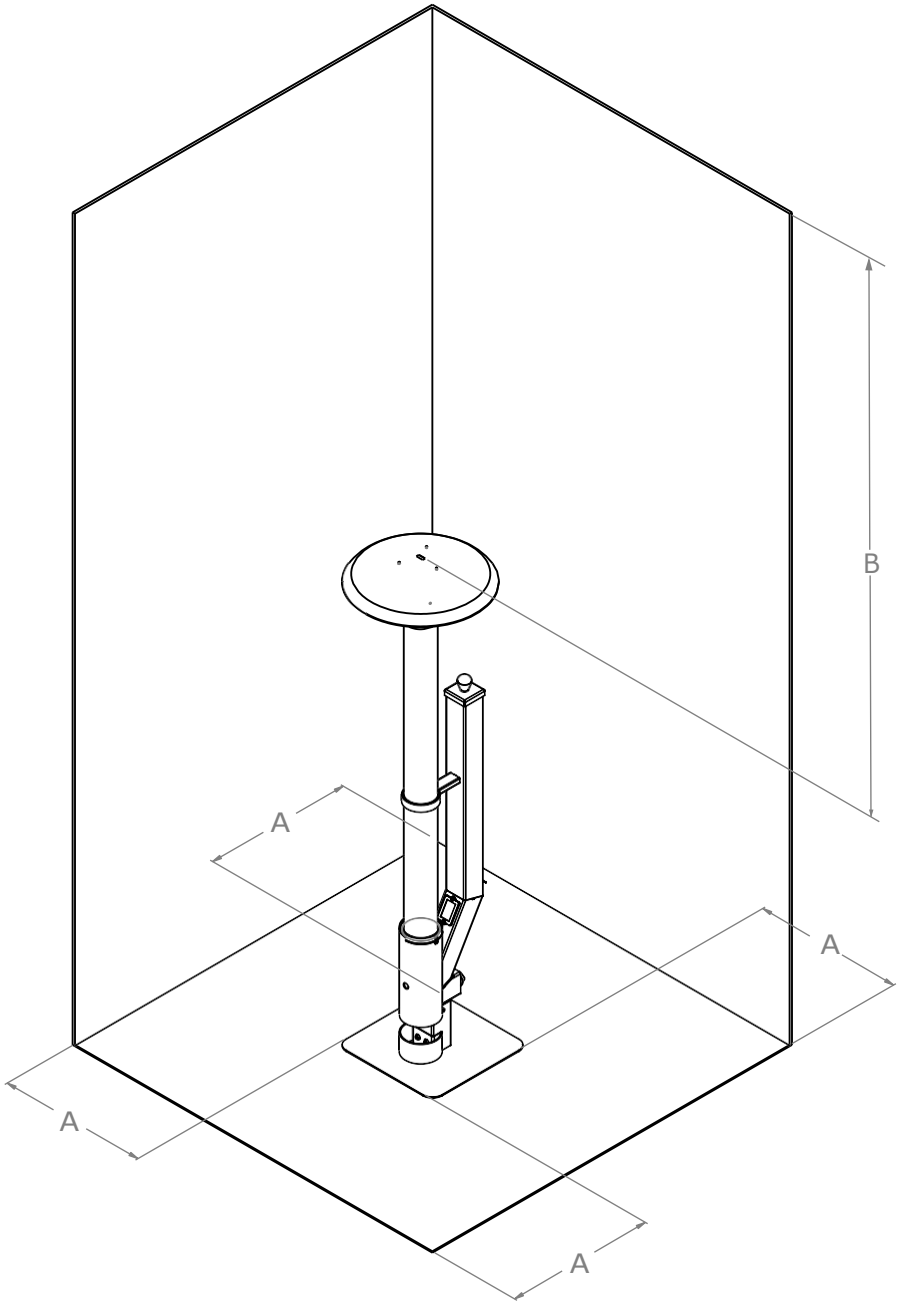
B
A
A
A
A

5.2 Montaža

Korak 1

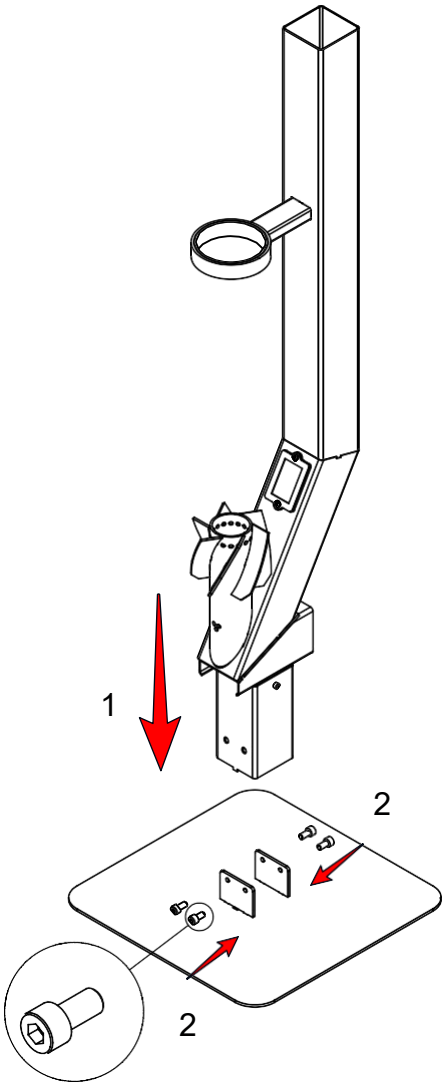

1. Postavite glavno telo na bazu.
2. Pričvrstite ga pomoću četiri zavrtnja M8x20.

Korak 2

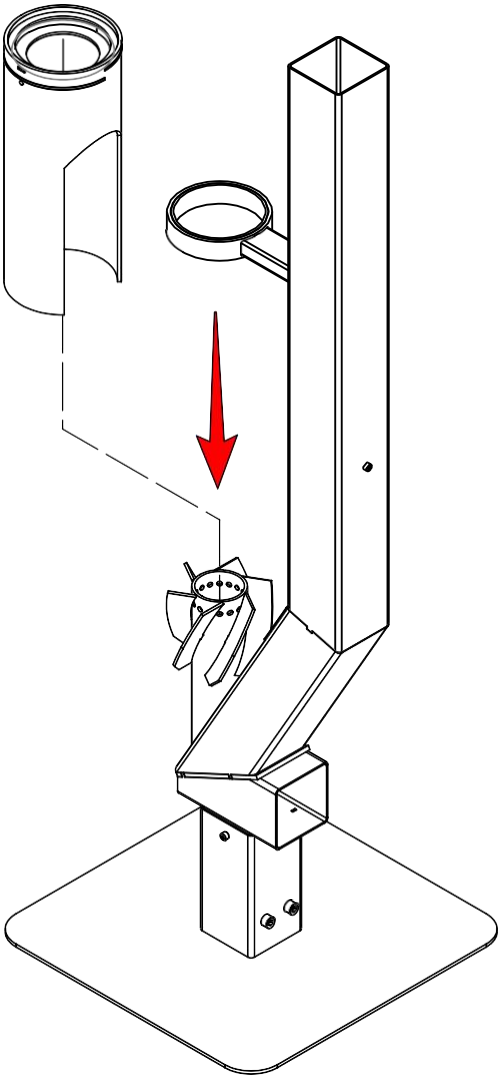

Postavite poklopac cevi za paljenje.

Korak 3

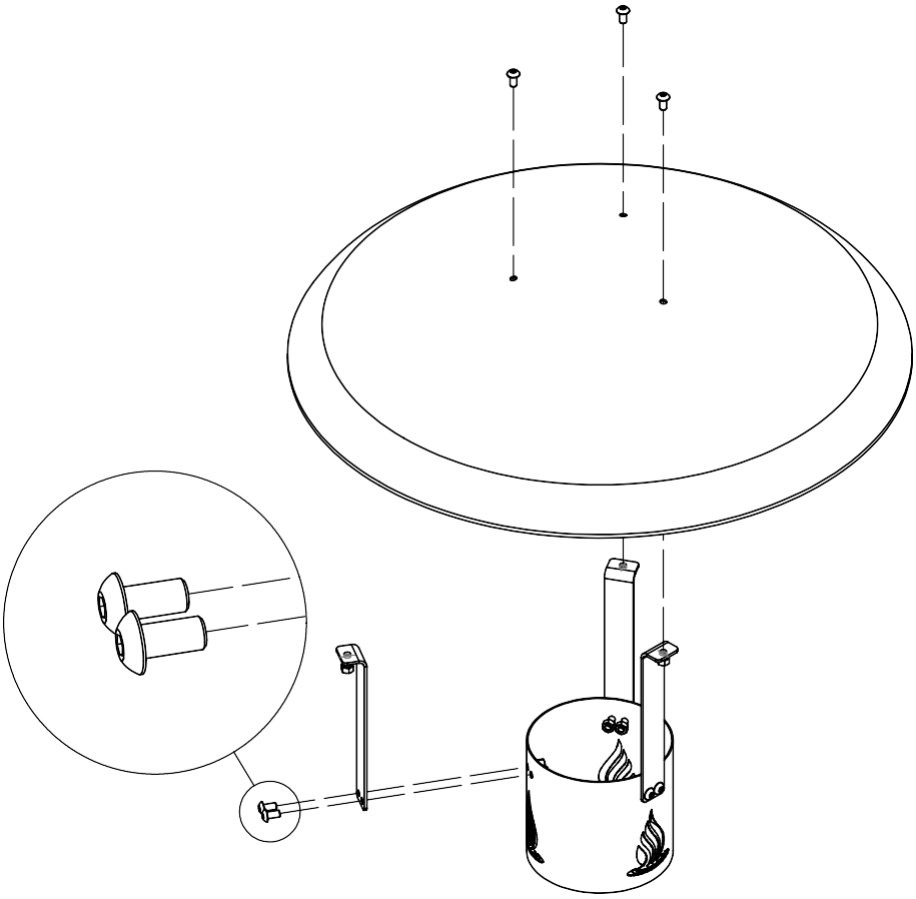

Sastavite poklopac cevi za grejanje koristeći devet vijaka i navrtki M6Ks20.

Korak 4

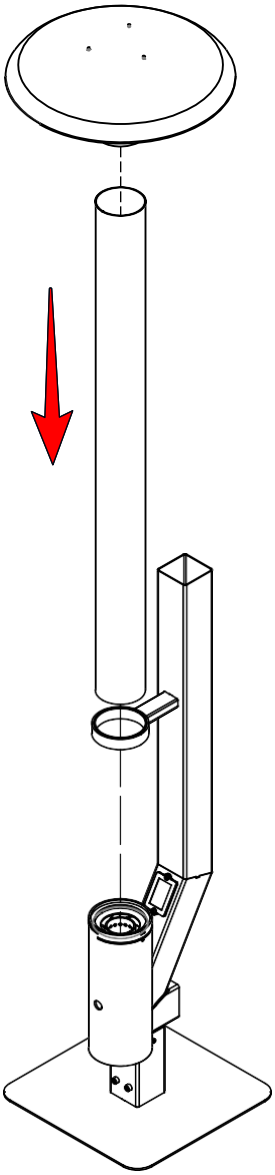

Sastavite staklenu plamensku cev i poklopac.

Korak 5

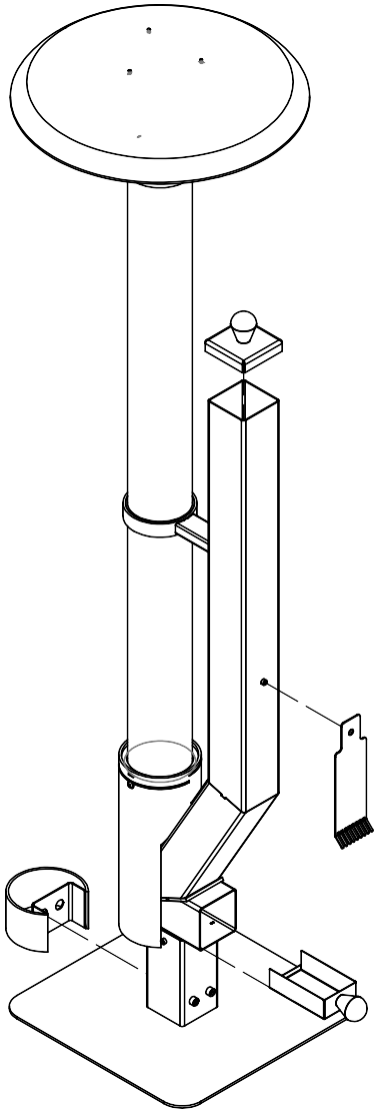

Postavite dve pepeljare, poklopac rezervoara i alat za čišćenje.

6. Paljenje

⚠	**Pre paljenja, uverite se da je uređaj ravan i pravilno sastavljen, i da su staklena cev i gornji poklopac bezbedno postavljeni.**

Napunite komoru za sagorevanje peletom najmanje do stakla indikatora nivoa. Preporučujemo upotrebu gasnog gorionika za paljenje i brže paljenje peleta. Ne preporučuje se upotreba dodatnih pomagala za paljenje vatre kao što su tečnost za upaljače, tečna goriva ili ćumur, jer mogu kontaminirati staklo. Koristite otvor za paljenje da biste usmerili gorionik i zapalili pelete. 20 do 30 sekundi bi trebalo da bude dovoljno da se plamen pojavi u staklenoj cevi.

Ako se plamen smanji nakon nekog vremena, postoje dva moguća razloga: nivo peleta je prenizak ili se nakupilo previše pepela. Ako se peleti ne vide kroz staklo indikatora nivoa, sačekajte da se vatra potpuno ugasi, a zatim očistite uređaj i ponovo ga napunite peletom. Dopunjavanje dok je plamen slab može pokriti zapaljene pelete, što će dovesti do potpunog gašenja vatre.

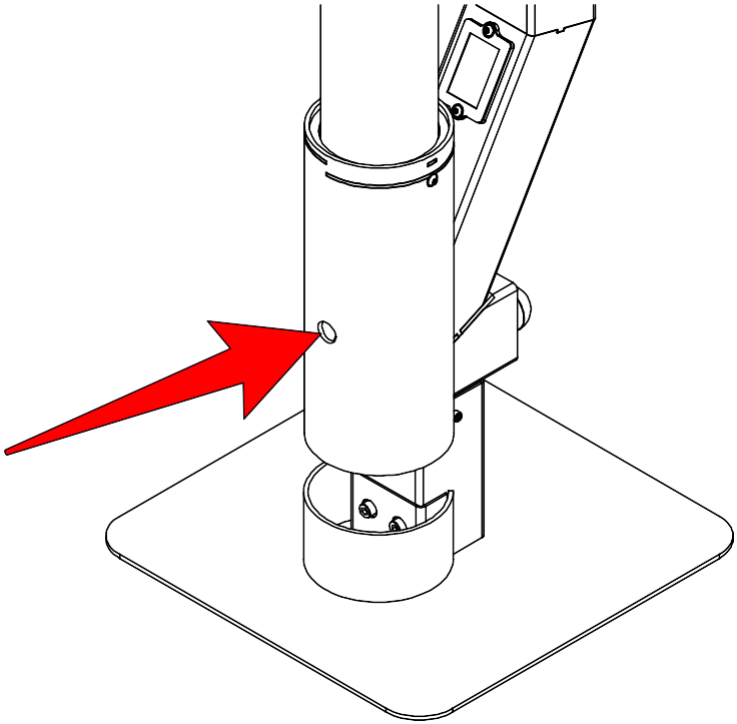

⚠	**Nakon paljenja, neke površine postaju izuzetno vruće i mogu izazvati opekotine! Uverite se da ih ljudi ili kućni ljubimci ne mogu slučajno dodirnuti. Ne dozvolite da se tečnost prospe po uređaju i ne pokušavajte da ugasite požar vodom.**

7. Čišćenje

⚠	**Pre čišćenja, uverite se da uređaj više ne gori i da se potpuno ohladio. Preporučujemo da se ovaj postupak izvrši pre svakog paljenja.**

Korak 1

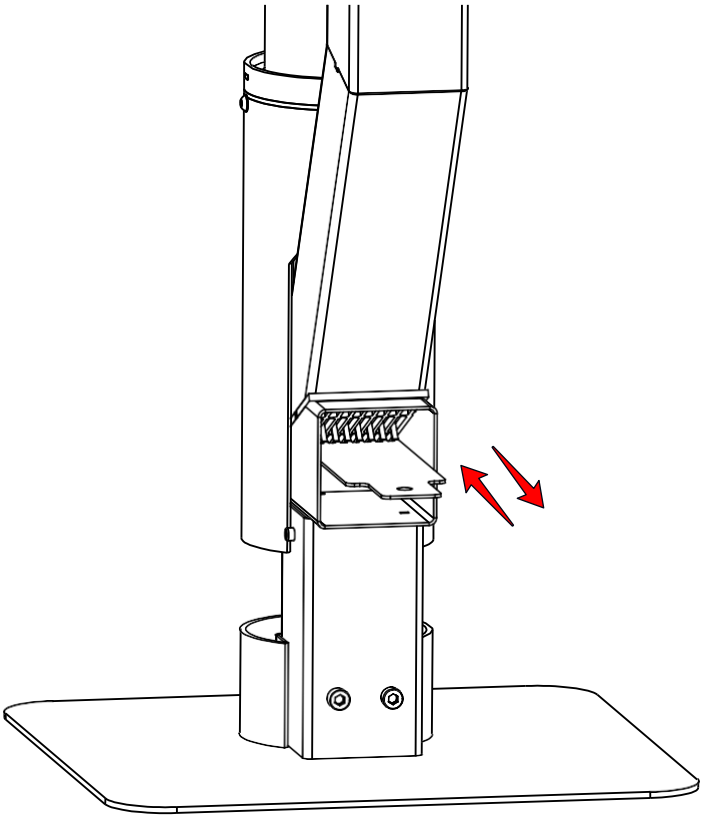

Koristite priloženi alat za čišćenje rešetke.

Korak 2

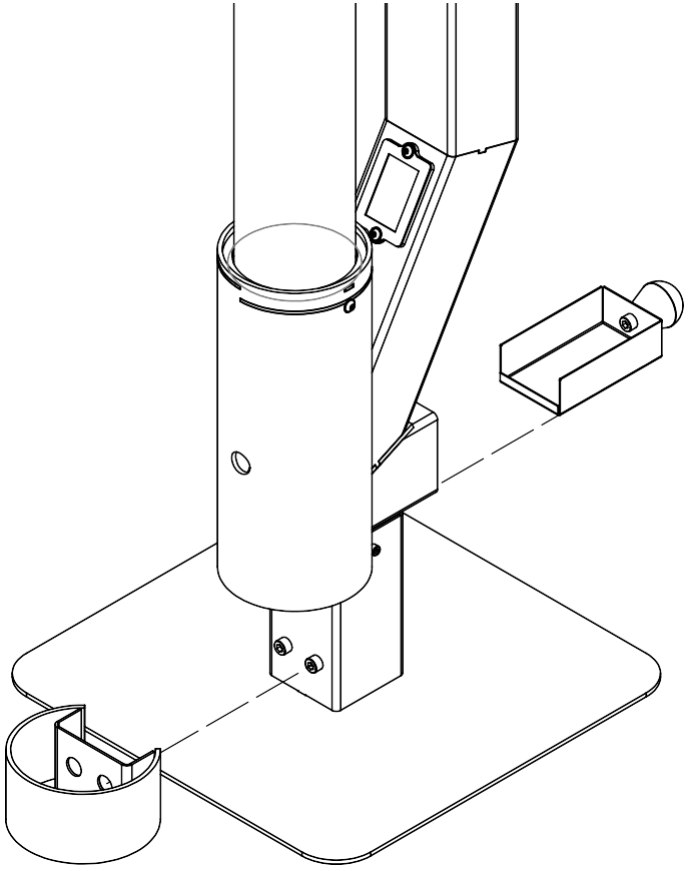

Izvucite dve pepeljare i očistite ih.

Korak 3

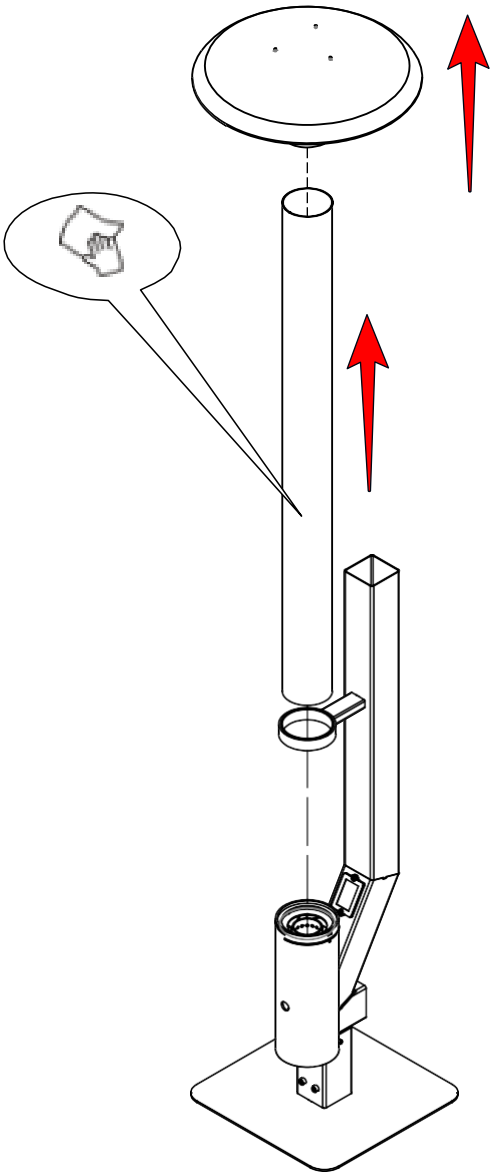

Izvucite poklopac grejne cevi i staklo. Koristite odgovarajuće neabrazivno sredstvo za čišćenje, krpu i meki sunđer da očistite staklo i sa unutrašnje i sa spoljašnje strane.

8. Skladištenje i odlaganje

8.1 Odlaganje ambalaže

Pakovanje uređaja se sastoji od kartona i plastične folije. Treba ih odvojiti i odložiti u skladu sa lokalnim propisima. Držati van domašaja dece.

8.2 Dugoročno skladištenje

Ako se peć ne koristi duže vreme (i/ili na kraju svake sezone), postupite na sledeći način:

- Očistite prateći procedure u ovom uputstvu i proverite da li ima oštećenih delova. Zamenite ih.
- Zaštitite peć od prašine odgovarajućim pokrivačem.
- Čuvati na suvom i bezbednom mestu, zaštićeno od atmosferskih uticaja.

8.3 Odlaganje uređaja

Pratite dolenavedene operacije za deaktivaciju peći:

- Zatvorite peć čvrstim pakovanjem.
- Odložite peć u skladu sa važećim propisima u zemlji instalacije.

Reciklaža i odlaganje uređaja su isključiva odgovornost vlasnika, koji mora postupati u skladu sa važećim zakonima u zemlji, u vezi sa bezbednošću, poštovanjem i zaštitom životne sredine. Na kraju svog veka trajanja, proizvod se ne sme odlagati zajedno sa komunalnim otpadom. Može se odneti u odgovarajuće centre za reciklažu koje su osnovale opštine ili kod prodavaca koji pružaju ovu uslugu. Odvojenim odlaganjem proizvoda izbegavaju se moguće negativne posledice po životnu sredinu.

Ovaj simbol znači da se proizvod ne sme odlagati zajedno sa kućnim otpadom. Radi sprečavanja štete po zdravlje ili životnu sredinu, korisnici se ljubazno mole da odvoje ovu opremu od ostalih vrsta otpada i da organizuju odlaganje preko odgovarajuće službe, organizacije ili prodavca.





Mareli Systems

STEP FORWARD

Mareli Systems
Industrial Zone
Simitli, 2730
Region Blagoevgrad
Bulgaria

info@mareli-systems.com
www.mareli-systems.com

MARELI SYSTEMS odriče se svake odgovornosti za moguće netačnosti sadržane u ovom uputstvu ako su one posledica štamparskih ili transkripcionih grešaka. Zadržavamo pravo da izvršimo bilo kakvu izmenu koja se čini neophodnom ili korisnom bez ugrožavanja osnovnih.